PARKSIDE®

DIY

Power Rack

10 hodin

Úroveň DIY

Nářadí

- PARKSIDE PERFORMANCE ruční okružní pila vč. vodicí lišty
- PARKSIDE PERFORMANCE 20V aku vrtací šroubovák
- PARKSIDE PERFORMANCE 20V nožová pilka
- PARKSIDE PERFORMANCE 12V svrchní fréza
- PARKSIDE PERFORMANCE 20V úhlová bruska
- PARKSIDE PERFORMANCE 12V excentrická bruska
- PARKSIDE PERFORMANCE 12V aku hranová frézka
- PARKSIDE PERFORMANCE gumová palice
- PARKSIDE ruční odhrotovač
- PARKSIDE pásová pila na kov
- PARKSIDE brusný papír
- PARKSIDE Forstnerův vrták 30 mm
- PARKSIDE vodováha
- PARKSIDE PERFORMANCE sada jednoručních svorek
- PARKSIDE tesařský úhelník
- PARKSIDE PERFORMANCE metr
- PARKSIDE tužka

Nákupní seznam

- 6 x KVH 100 mm x 100 mm x 2500 mm
- 2 x KVH 100 mm x 50 mm x 2000 mm
- 1 x sítotisková deska 1250 mm x 2500 mm
- 1 x trubka z nerez ocele 30 mm x 4000 mm
- 10 x ochranné krytky na trubky 30 mm
- Šrouby 6 x 80 mm s pan head hlavou
- Šrouby 6 x 50 mm s pan head hlavou

Pokyny týkající se ochrany při práci:

U tohoto projektu se používá velké množství přístrojů. Dbejte prosím na vaši vlastní bezpečnost a používejte nezbytné ochranné pomůcky.

Montážní Rozměry

Množství	Materiál	Díl	Rozměr v mm
4 x	KVH	opěrný sloupek (A)	100 mm x 100 mm x 2200 mm
2 x	KVH	horní rám (B1)	100 mm x 100 mm x 1300 mm seříznuto na pokos
2 x	KVH	horní rám (B2)	100 mm x 100 mm x 1000 mm seříznuto na pokos
2 x	KVH	příčný sloupek (C1)	100 mm x 50 mm x 800 mm
1 x	KVH	příčný sloupek (C2)	100 mm x 50 mm x 1100 mm
16 x	sítotisková deska	rohová spojka (D)	500 mm x 500 mm x 12 mm vyfrézováno do tvaru
2 x	trubka z ušlechtilé ocele	bezpečnostní uložení (E)	30 mm x 2 mm x 900 mm
4 x	trubka z ušlechtilé ocele	místo k uložení kotoučů činek (F)	30 mm x 2 mm x 200 mm
10 x	ochranné krytky na trubky	místo k uložení kotoučů činek (F)	kulaté 30 mm
6 x	trubka z ušlechtilé ocele	místo k uložení činkových tyčí (G)	30 mm x 2 mm x 170 mm
10 x	ochranné krytky na trubky	místo k uložení činkových tyčí (G)	kulaté 30 mm

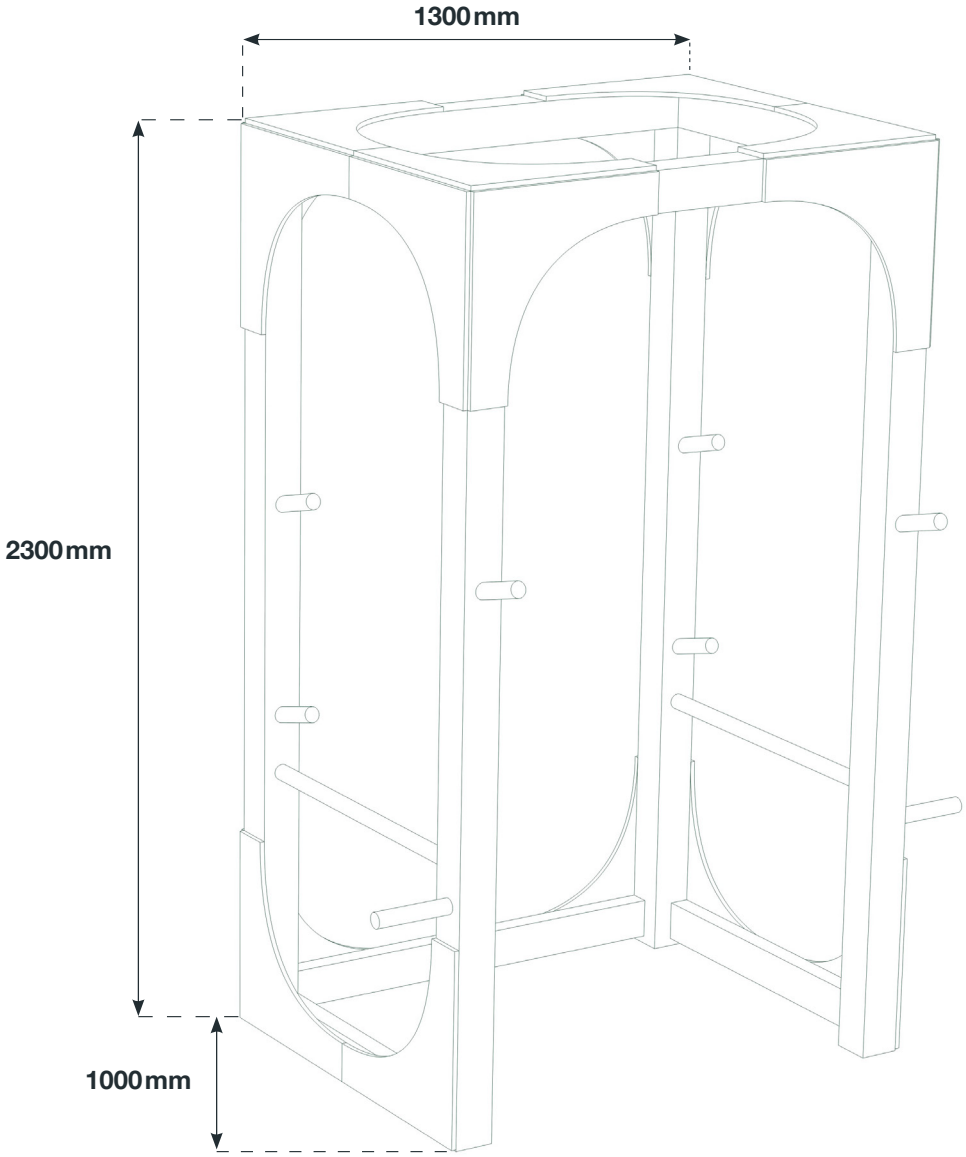

A JDEME NA TO

Krok 1: Zkrácení opěrného sloupku (A)

Pomocí ruční okružní pily zkraťte čtyři opěrné sloupky na požadovanou délku, která činí 2200 mm.

Krok 2: Zaříznutí horního rámu (B1 & B2) na pokos

Zařízněte dva trámky určené na delší strany horního rámu na rozměr 1300 mm a další dva určené na kratší strany na rozměr 1000 mm. Konce zařízněte na pokos, aby do sebe lépe zapadly.

Krok 3: Zaříznutí příčných sloupků (C1 & C2) na správnou délku

Nyní zkraťte příčné sloupky na správný rozměr tak, že budete mít dva kusy o délce 800 mm a jeden o délce 1100 mm.

Krok 4: Vyvrtání otvorů

Pomocí Forstnerova vrtáku nyní vyvrtejte do opěrných sloupků (A) potřebné otvory. Bezpečnostní uložení (E) a místa k uložení činkových tyčí (G) vrtejte pod úhlem 15 °. Místo k uložení kotoučů činek (F) se vrtá pod úhlem 90°.

Rada:

Pokud chcete vrtat přesně a čistě bez vylamování materiálu, připravte si vrtací šablonu.

Krok 5: Frézování a broušení hran

Všechny dřevěné části vyfrézujte, aby zde nebyly ostré hrany.
Poté povrch řádně excentrickou bruskou vybruste, aby byl skutečně pěkně hladký.

Krok 6: Vyfrézování a zaříznutí rohových spojek (D)

Vyřízněte sítotiskovou desku na požadovaný rozměr. Nejprve si vyřízněte osm čtverců (500 mm x 500 mm), které následně rozdělíte diagonálním řezem.

Přeneste tvar rohových spojek na sítotiskovou desku. Nahrubo ji vyřízněte pomocí nožové pilky a poté ji na čisto vyfrézujte svrchní frézkou a kopírovací frézkou s přítlačným kroužkem. Poté si můžete pomocí šablony předvrtat příslušné otvory.

Rada:

I zde se hodí šablona k zakreslení poloměru a vrtaných otvorů rohových spojek.

Krok 7: Zaříznutí trubky z nerez ocele

Zařízněte trubky z nerez ocele na odpovídající délku.
Ty budou později sloužit jako bezpečnostní uložení (E), místo k uložení kotoučů činek (F) a místo k uložení činkových tyčí (G). Po zaříznutí trubek místo řezu pečlivě odhrotujte.

Krok 8: Montáž horního rámu (B)

Spojte trámky horního rámu v místech zkosení. Zpevněte je příp. popruhem, umístěte sem rohové spojky (D) a vše řádně vyrovnejte. Předvrtejte si otvory a připravte si dva další otvory navíc, abyste nezapouštěli šrouby přímo do zkoseného místa. Vše poté sešroubujte. Důležité: Rohové spojky přišroubujte společně s hrubou stranou sítotiskové desky do dřeva.

Rada:

Pokud budete pracovat ve dvou, bude snazší rám vyrovnat a smontovat.

Krok 9: Montáž bočních částí

Nyní můžete namontovat boční části. Dbejte na to, aby rohové spojky (D) nahoře přesahovaly rám (B) o sílu materiálu a dole aby byl odskok 10 mm, aby rám stál na opěrných sloupcích (A). Na závěr připevněte spodní příčný sloupek (C1) na opěrný sloupek (A). Nyní namontujte dle nákresu boční díly a příčné sloupky (C1 & C2) a také trubky z nerez ocele (E, F, G). Vodováhou pravidelně kontrolujte, aby bylo vše ve svislé poloze a v pravém úhlu.

Rada:

Aby vám žádný díl nespadl, vezměte si k ruce svorky.

Krok 10: Upevnění ochranných krytek na trubky

Na závěr můžete upevnit na odkládací místa ochranné krytky na trubky.

Krok 11: Kotouče na činky a můžete začít trénovat!

Při práci vám přejeme mnoho zábavy!

ZVLÁDNETE TO!